Ведомость основных комплектов рабочих чертежей.

Обозначение	Наименование	Примечанение
АР	Архитектурные решения.	

Ведомость основных комплектов рабочих чертежей.

Лист 1	Общие данные.	
Лист 2	Общие виды.	
Лист 3	Фасады.	
Лист 4	План первого этажа.	
Лист 5	План мансардного этажа.	
Лист 6	Разрез 1 - 1. Разрез 2 - 2.	
Лист 7	План фундамента.	
Лист 8	План перекрытий на отм.-0,300, план перекрытий на отм.+2,700	
Лист 9	План кровли, план стропильной системы	
Лист 10	Основные строительные узлы.	
Лист 11	Теплотехнический расчет.	

Ведомость ссылочных и прилагаемых документов.

Обозначение	Наименование	Примечанение
СНиП 31-02-2001	Дома жилые одноквартирные	
СНиП 30-02-97	Планировка и застройка территорий садаводческих товариществ граждан	
СНиП 30-102-99	Планировка и застройка территорий малоэтажного жилищного строительства	
ГОСТ 5781-82*	Сталь горячекатанная для армирования ж/б конструкций. Технические условия.	
СНиП II- 25 - 80	Деревянные конструкции	
Серия 2.160-9 вып.1	Узлы деревянных крыш.	
ВСН 29 - 85	Проектирование мелкозаглубленного фундамента малоэтажных сельских зданий на пучинистых грунтах.	
ГОСТ 24454-80*	Пиломатериалы хвойных пород. Размеры	
ГОСТ 8486-86*	Пиломатериалы хвойных пород. Технические условия	
ГОСТ 21520-89	Блоки из ячеистых бетонов стеновые мелкие.Технические условия.	
ГОСТ 5781-82*	Сталь горячекатанная для армирования ж/б конструкций. Технические условия.	
ГОСТ 8478-81	Сетки сварные для железобетонных конструкций. Технические условия.	
ГОСТ 6727-80*	Проволока из низкоуглеродистой стали холоднотянутая для армирования ж/б конструкций. Технические условия.	

Основные технико- экономические показатели.

Наименование	Кол-во
Площадь застройки дома,м2	113,15
Этажность	2
Строительный объем	629,4
Общая площадь здания,м2	145,9
Жилая площадь здания,м2	72,6

ОБЩИЕ УКАЗАНИЯ:

1.За относительную отм.0,000 принят уровень чистого пола 1 -го этажа жилого помещения.

2.Проект разработан для следующих условий на участке для строительства:

- рельеф участка ровный;
- основание фундамента здания сложено непучинистыми грунтами с несущей способностью не менее 2 кгс/см2, уровень грунтовых вод расположен ниже подошвы фундамента;
- инженерные сети только внутридомовые, без подключения к сетям.

3.Проект разработан для следующих климатических условий:

расчетная температура наружного воздуха - 29□, ветровой напор - 23кг/м2, расчетное значение веса снегового покрова - 240кг/м2, сейсмичность участка - до 6 баллов.

4.Степень огнестойкости здания - V.

5.Данный проект жилого дома должен быть привязан к конкретным геологическим условиям площадки строительства.

Изм.	Кол.уч.	Лист	№Док.	Подп.	Дата
ГИП					
Разраб.					

Жилой дом	Стадия	Лист	Листов
	П	1	
Общие данные.			

Изм.	Кол.уч.	Лист	№Док.	Подп.	Дата				
						Жилой дом	Стадия	Лист	Листов
ГИП							П	2	
Разраб.									
						Общие виды.			

Фасад А-Г

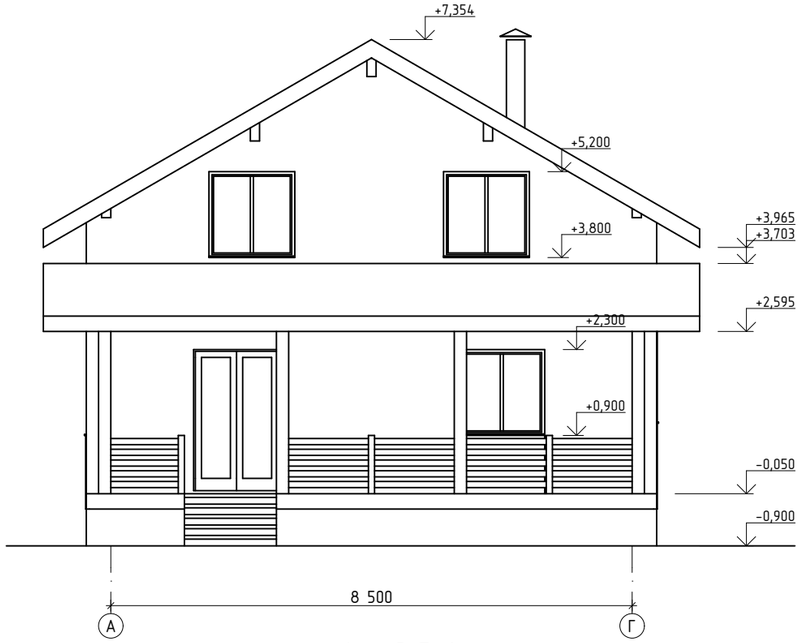

Фасад 1-6

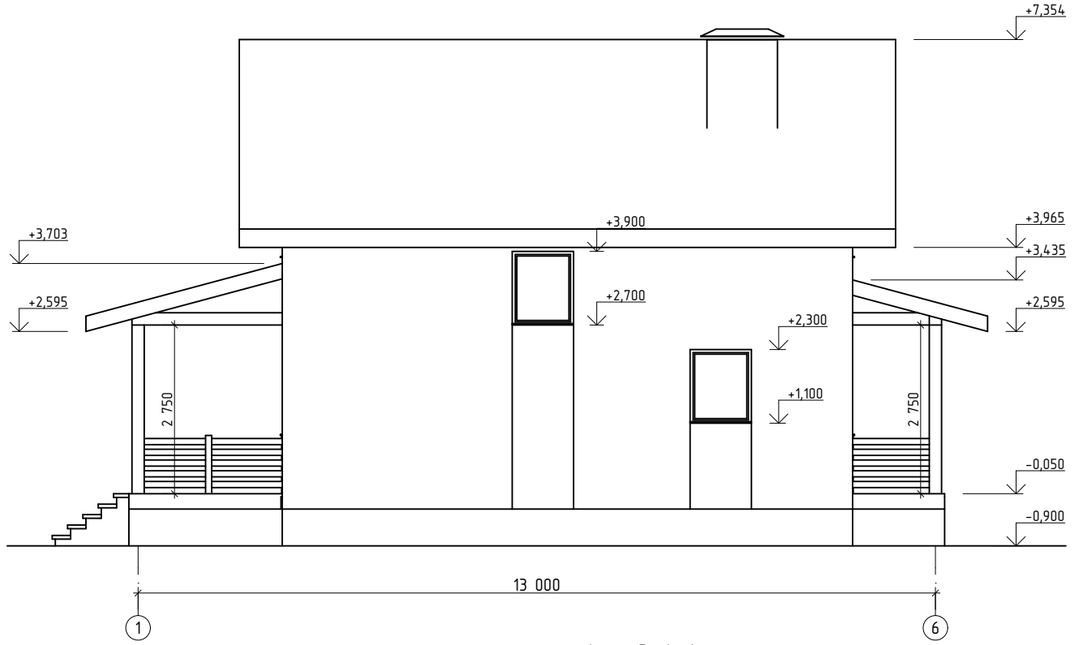

Фасад Г-А

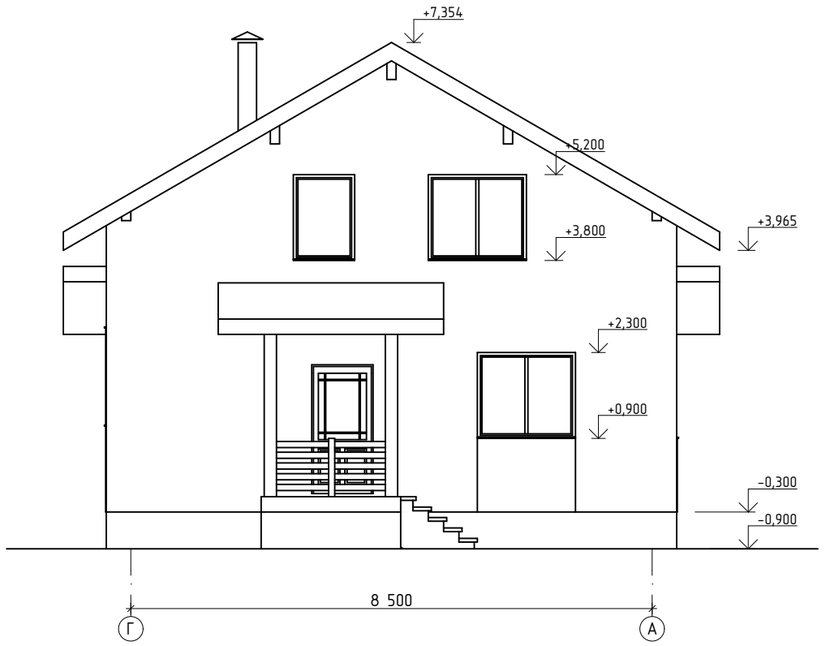

Фасад 6-1

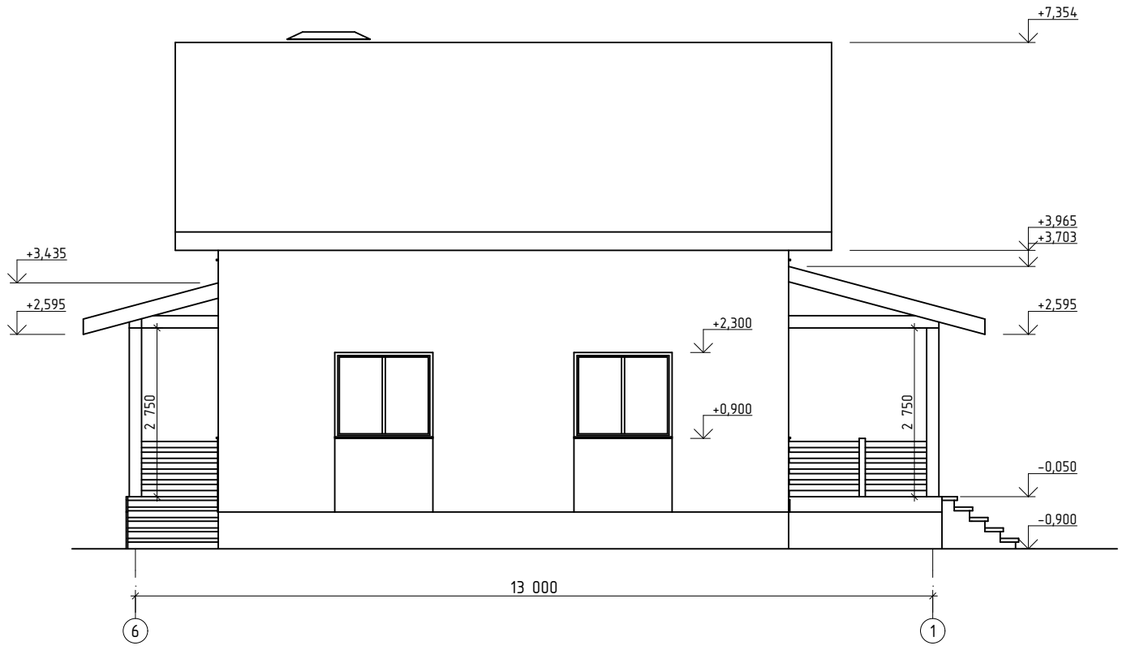

Изм.	Кол.уч.	Лист	№Док.	Подп.	Дата				
ГИП Разраб.						Жилой дом	Стадия	Лист	Листов
							П	3	
						Фасады.			

План первого этажа

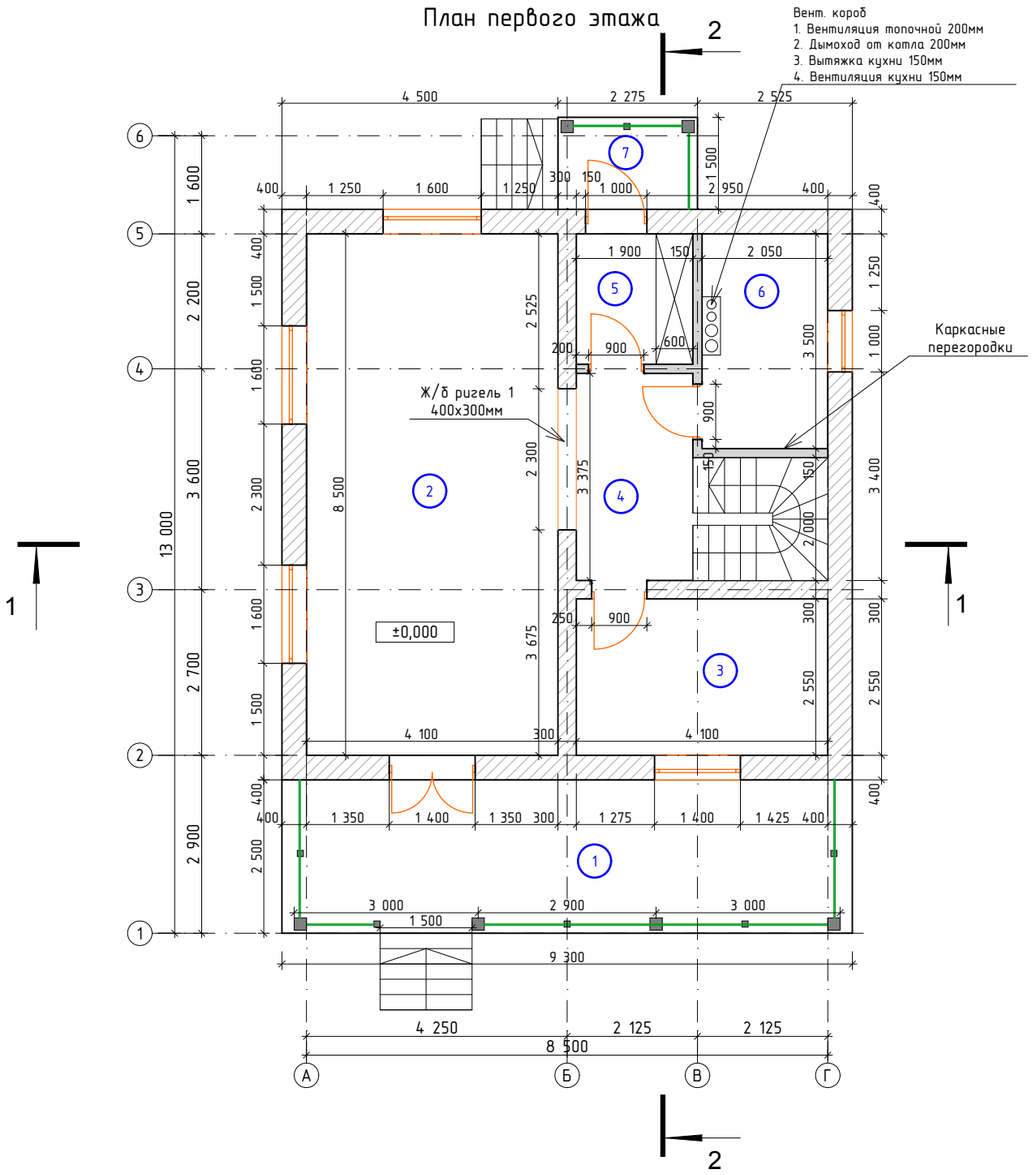

Схема армирования ж/б ригеля 1

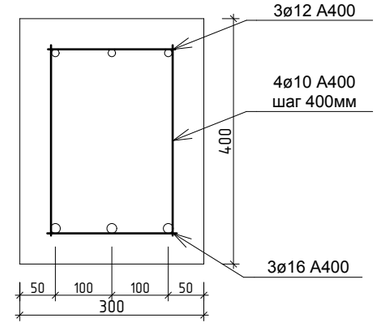

Схема армирования кладки

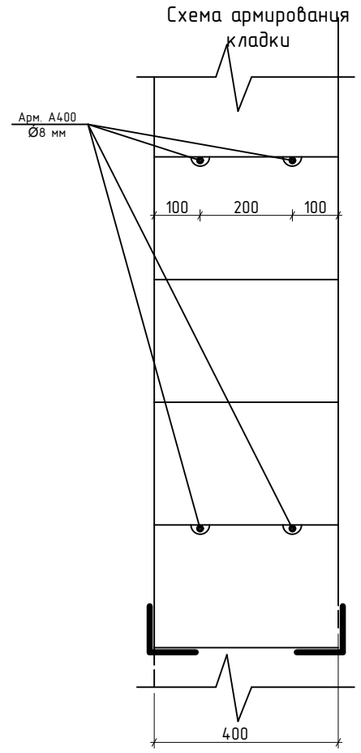

Экспликация помещений

Номер поме-щения	Наименование	Площадь м. кв.	Кат. поме ще ний
1	Терраса	23,25	
2	Кухня-гостиная	34,85	
3	Кабинет	10,46	
4	Холл	10,81	
5	Тамбур	4,04	
6	С/у-топочная	7,17	
7	Крыльцо	3,41	

Примечание:

1.За отметку 0,000 принята отметка чистого пола 1 этажа.

2. Наружные стены жилого дома толщиной 400 мм выполнить из газосиликатных (автоклавных) блоков размером 600х250х400 плотностью 500 кг/м^3 ,внутренние несущие стены выполнить из газосиликатных (автоклавных) блоков 600х250х400 плотностью 500 кг/м3 по ГОСТ 21520-89.

3.Кладку блочных стен вести на клею. По высоте через каждые три ряда выполнить армирование

Декоративная отделка и утепление стен условно не показано.

Конструктивные особенности уточнить отдельным проектом.

4. Над оконными и дверными проемами заложить монолитные перемычки.

Перемычки выпустить за пределы оконных и дверных проемов на 250 мм с каждой стороны, допускается использовать в качестве перемычек уголок L 100х100х8 мм(см. армирование кладки).

5. На отм.+2,500 и +4,250 выполнить монолитный пояс, армированный арматурой Ø12 А400 .

6.Площади помещений посчитаны без учета отделочного слоя.

Изм.	Кол.уч.	Лист	№Док.	Подп.	Дата
ГИП					
Разраб.					

Жилой дом	Стадия	Лист	Листов
	П	4	
План первого этажа.			

План мансардного этажа

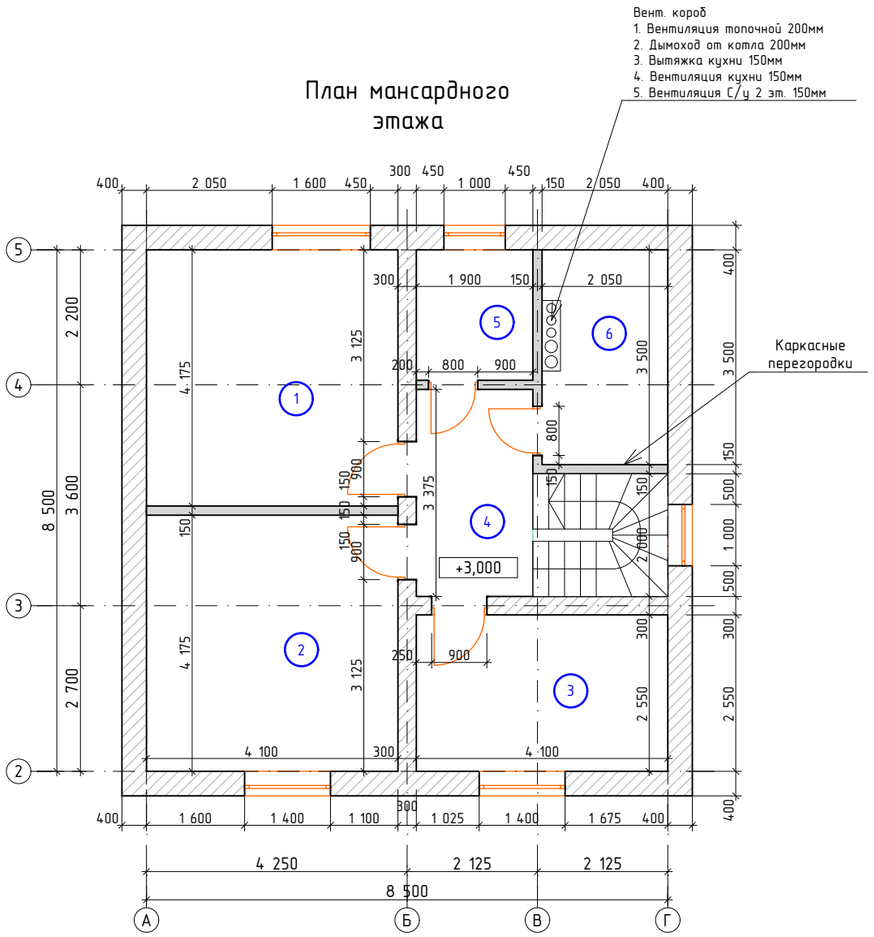

Схема армированця кладки

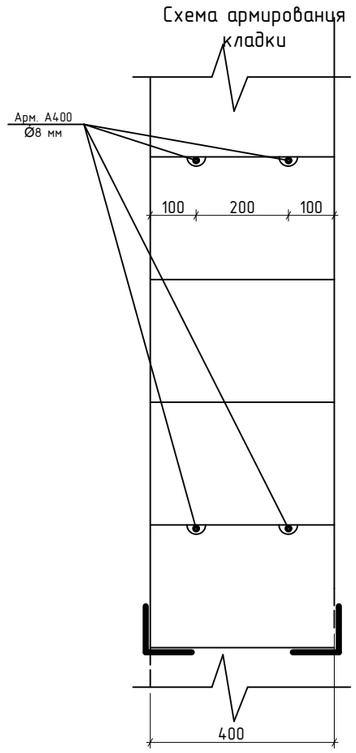

Экспликация помещений

Номер поме-щения	Наименование	Площадь м. кв.	Кат. поме ще ний
1	Спальня 1	17,12	
2	Спальня 2	17,12	
3	Спальня 3	10,46	
4	Холл	6,41	
5	С/у	4,04	
6	Гардеробная	7,17	

Примечание:

1.За отметку 0,000 принята отметка чистого пола 1 этажа.

2. Наружные стены жилого дома толщиной 400 мм выполнить из газосиликатных (автоклавных) блоков размером 600x250x400 плотностью 500 кг/м^3 ,внутренние несущие стены выполнить из газосиликатных (автоклавных) блоков 600x250x400 плотностью 500 кг/м3 по ГОСТ 21520-89.

3.Кладку блочных стен вести на клею. По высоте через каждые три ряда выполнить армирование

Декоративная отделка и утепление стен условно не показано.

Конструктивные особенности уточнить отдельным проектом.

4. Над оконными и дверными проемами заложить монолитные перемычки.

Перемычки выпустить за пределы оконных и дверных проемов на 250 мм с каждой стороны, допускается использовать в качестве перемычек уголок L 100x100x8 мм(см. армирование кладки).

5. На отм.+2,500 и +4,250 выполнить монолитный пояс, армированный арматурой Ø12 А400 .

6.Площади помещений посчитаны без учета отделочного слоя.

Изм.	Кол.уч.	Лист	№Док.	Подп.	Дата

ГИП Разраб.	Жилой дом	Стадия	Лист	Листов
		П	5	
	План мансардного этажа.			

Разрез 1-1

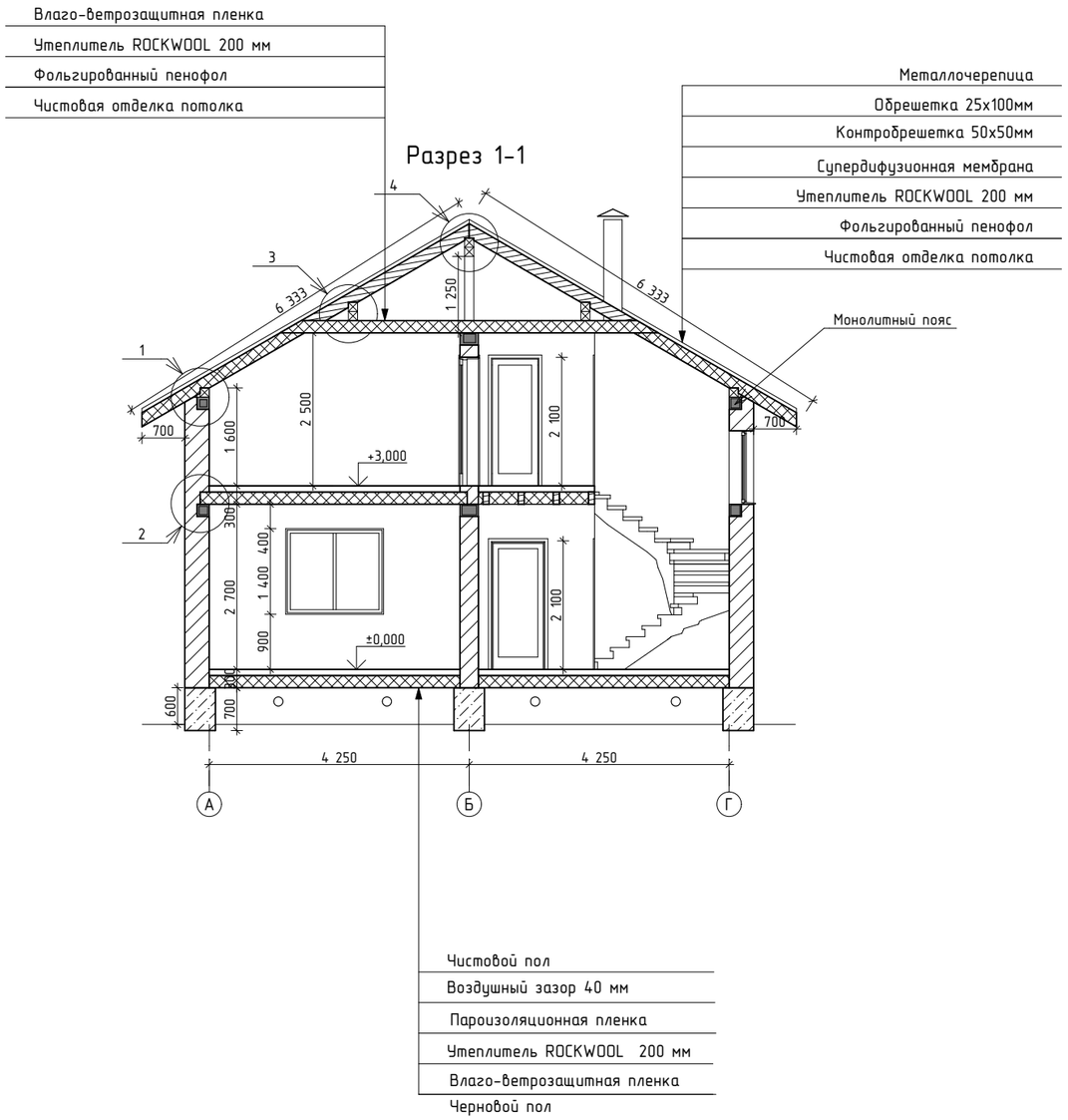

Разрез 2-2

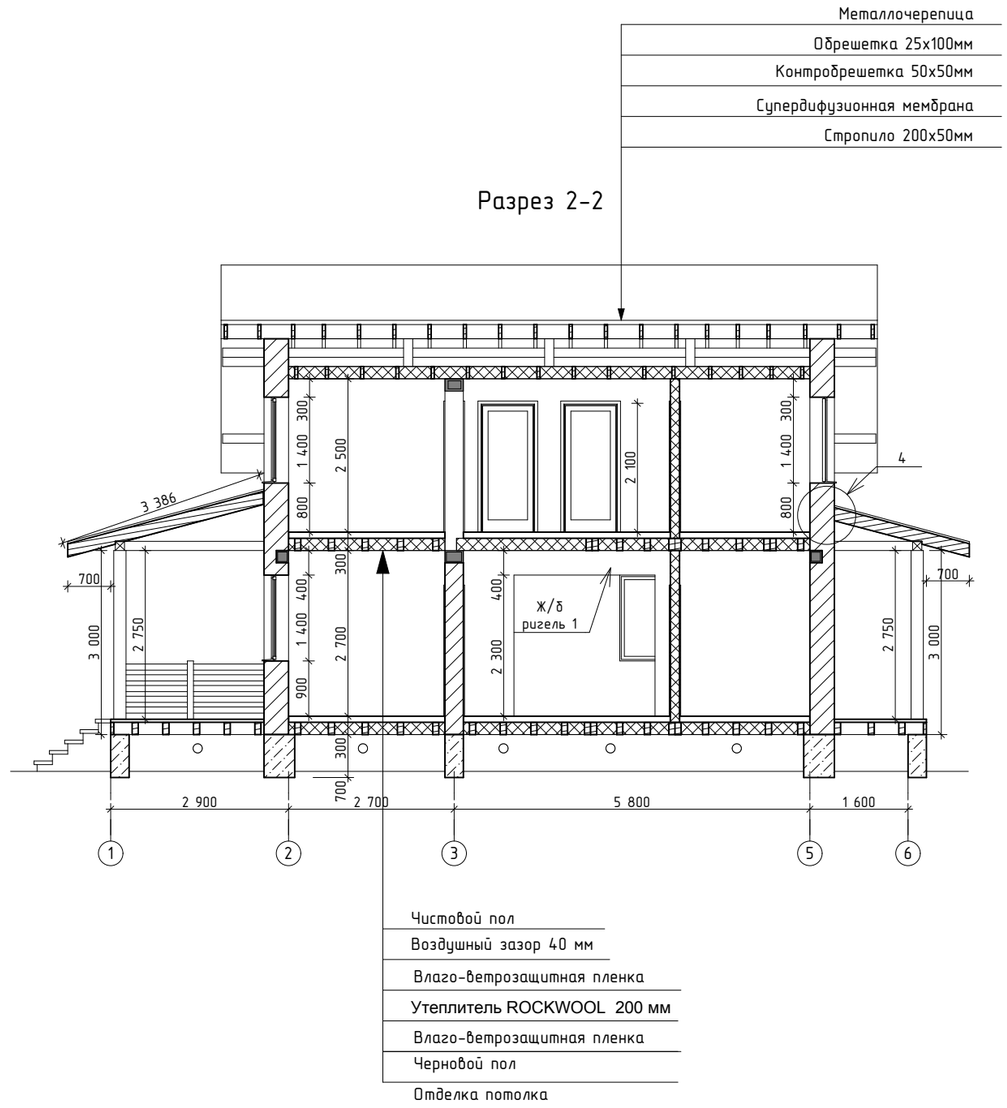

Изм.	Кол.уч.	Лист	№Док.	Подп.	Дата
ГИП					
Разраб.					

Жилой дом	Стадия	Лист	Листов
	П	6	
Разрез 1-1, Разрез 2-2.			

План фундамента

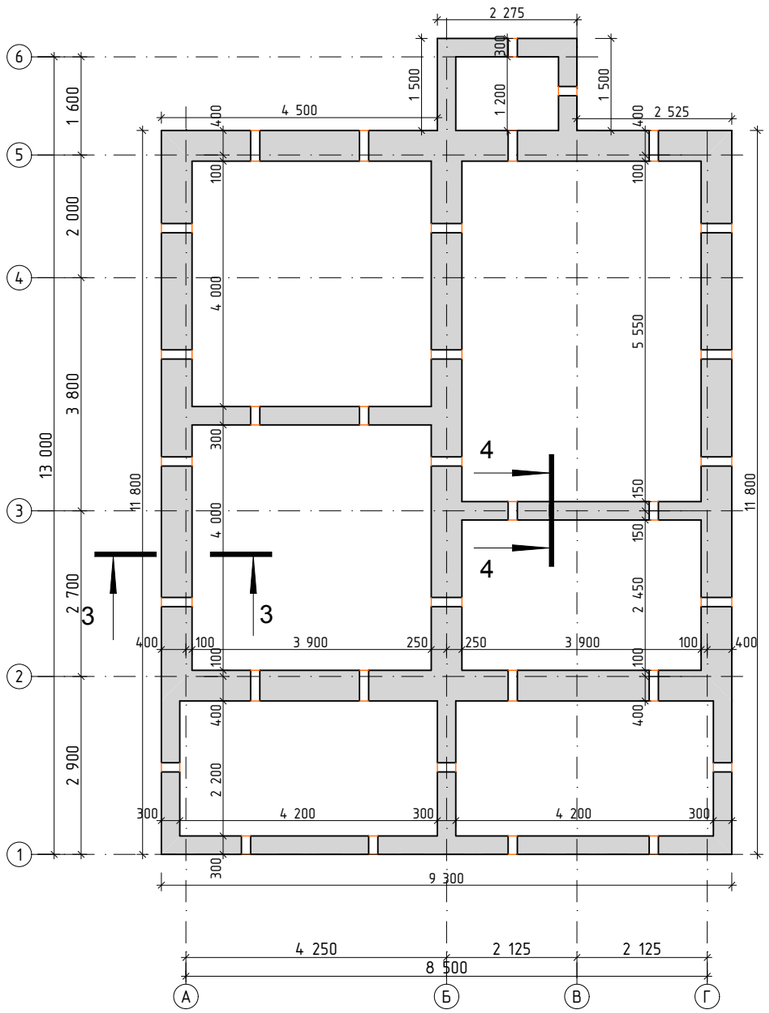

Примечание: 1.Фундаменты запроектированы мелкозаглубленными, ленточными, монолитными, железобетонными. Класс бетона В 22,5 ГОСТ 26633-91. Верх фундаментов на отм. -0,300.
2. Основанием под фундаменты служит непучинистый грунт - подушка из песка средней крупности, уплотненная до у=1,8 г/см3, толщиной 400 мм.
3. Армирование фундаментов осуществляется вязанными каркасами из арматуры класса А400 ГОСТ 5781-82. Стыковку рабочей арматуры по длине производить внахлест не менее, чем на 20 диаметров рабочей арматуры(320 мм).
4. При устройстве фундаментов обеспечить для арматуры наличие защитного слоя бетона снизу- 70мм, сверху и сбоку- 50 мм.
5. Бетонирование проводить в теплое время года (при среднесуточной температуре выше +5 град.С). При бетонировании применять бетон класса В22,5 (М300)
6. По верхнему обрезу фундамента выполнить гидроизоляцию.
7. Распалубку монолитных конструкций фундаментов производить после достижения бетоном распалубочной прочности - через 4-5 суток после заливки(в теплое время года) и через 10-12 суток(в холодное время года)
8. При бетонировании по периметру заложить продухи- асбестоцементные(или ПВХ трубы диам. 150 мм).

Разрез 3-3

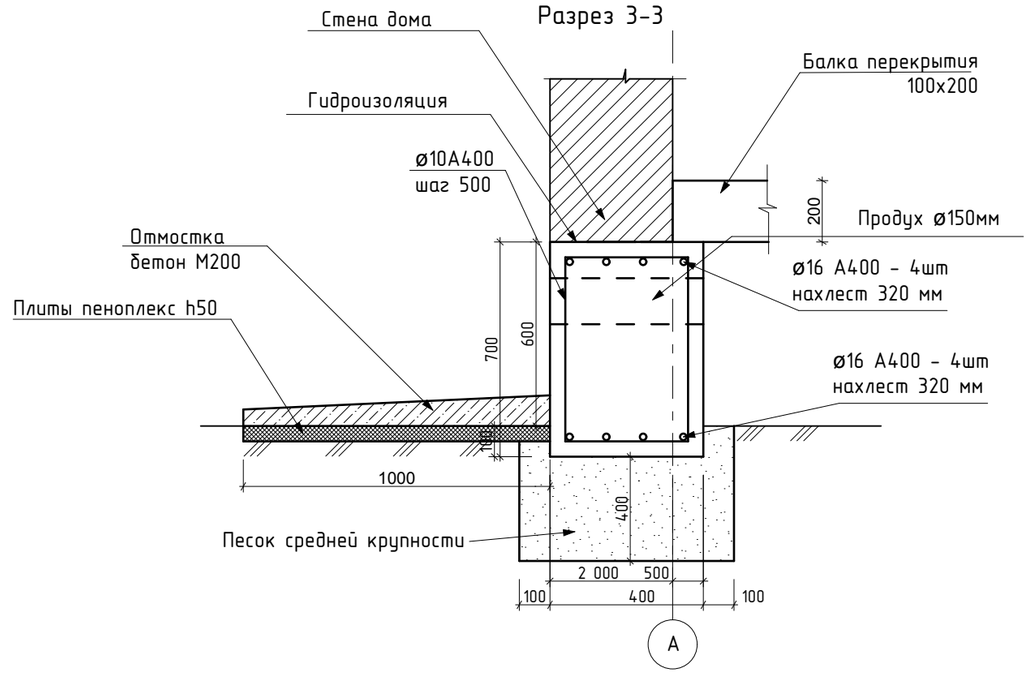

Разрез 4-4

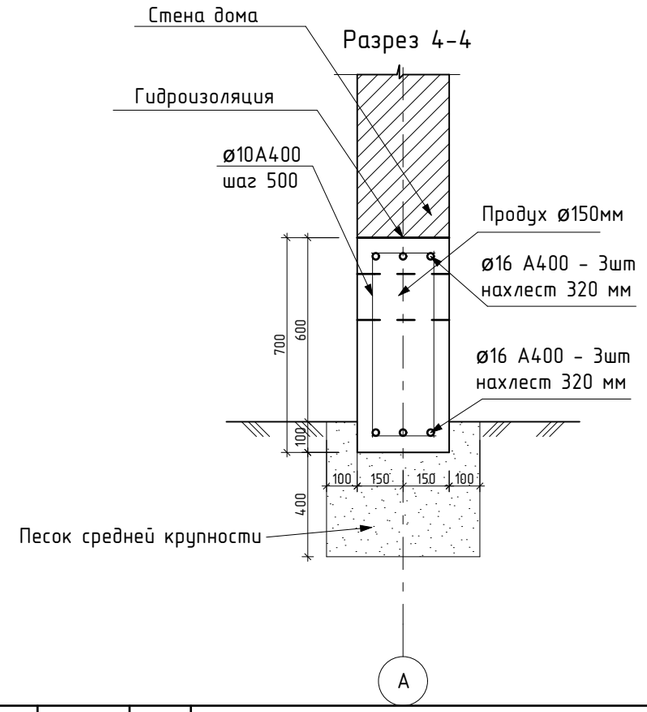

Изм.	Кол.уч.	Лист	№Док.	Подп.	Дата				
ГИП						Жилой дом	Стадия	Лист	Листов
Разраб.							П	7	
						План фундамента.			

План перекрытий на отм.-0,300

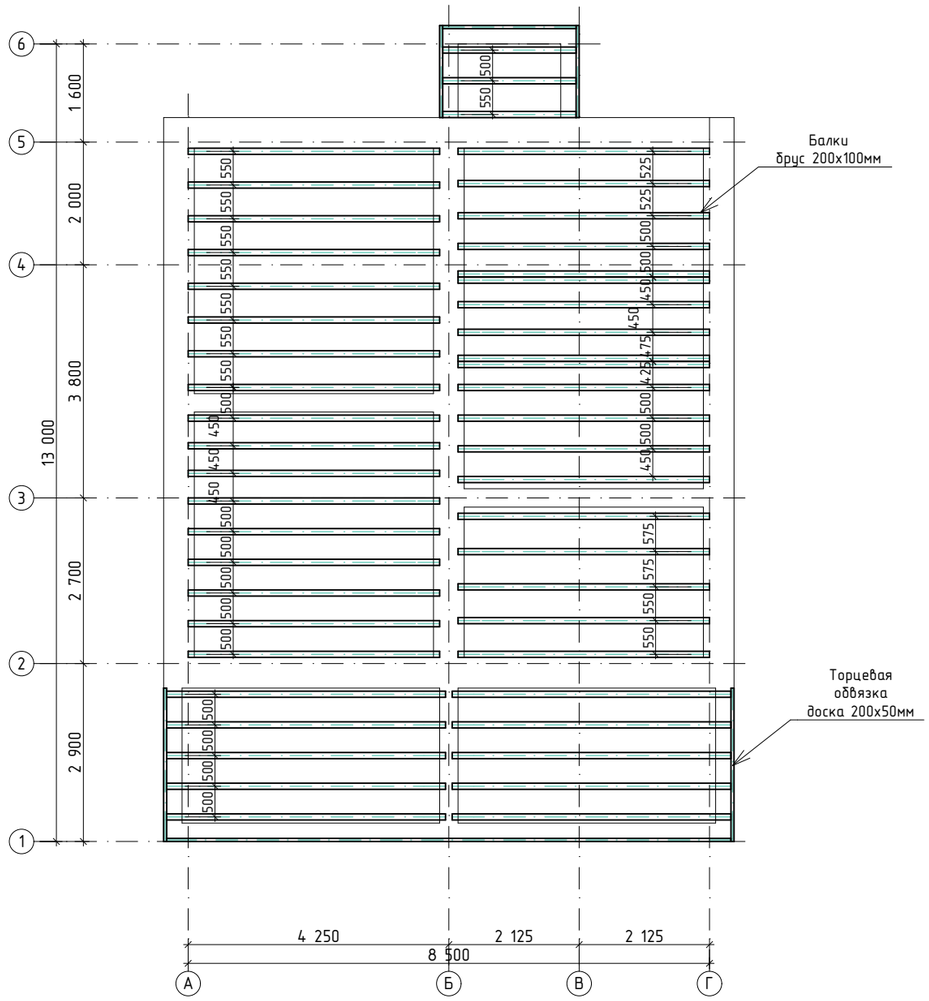

План перекрытий на отм.+2,700

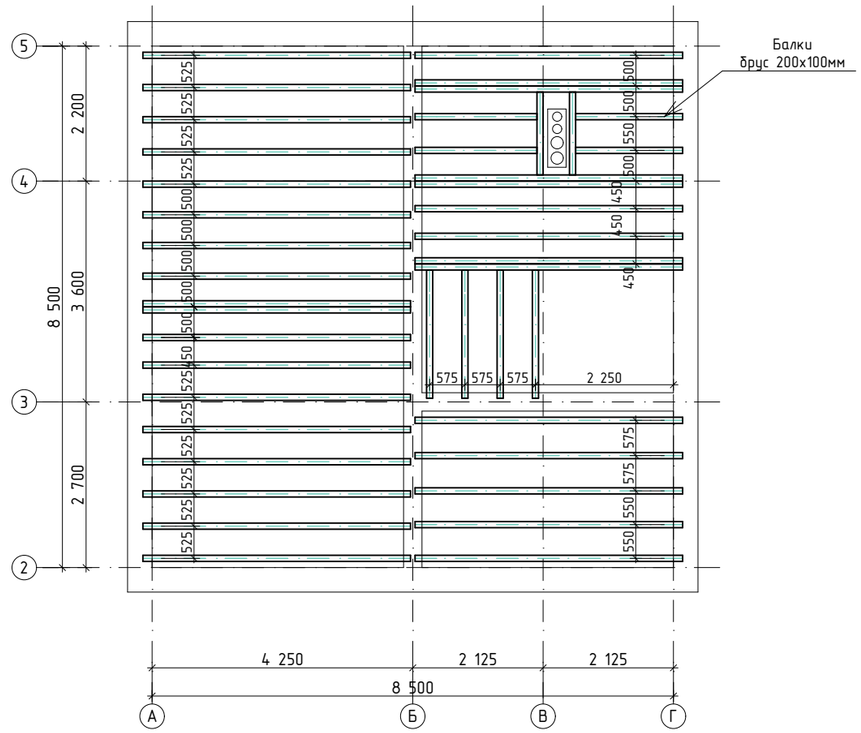

Примечание: 1 За отметку 0,000 принята отметка чистого пола 1 этажа. Низ балок перекрытия на отметке -0,300.
2. Все деревянные элементы перекрытия выполнить из бруса хвойных пород по ГОСТ 8486-86Е.
3. Все деревянные элементы перекрытия обработать антисептиками и антипиренами.
4. Монтаж стен не продолжать, пока не будут установлены все элементы перекрытий на отм. -0,300 далее на отм. +2,700.
5. Сечение балок на отм. -0,300- 100х200h мм, на отм. +2,700- 100х200мм.

Изм.	Кол.уч.	Лист	№Док.	Подп.	Дата			
ГИП						Жилой дом	Стадия	Лист	Листов
Разраб.							П	8	
						План перекрытий на отм.-0,300 и +2,700.			

План стропильной системы.

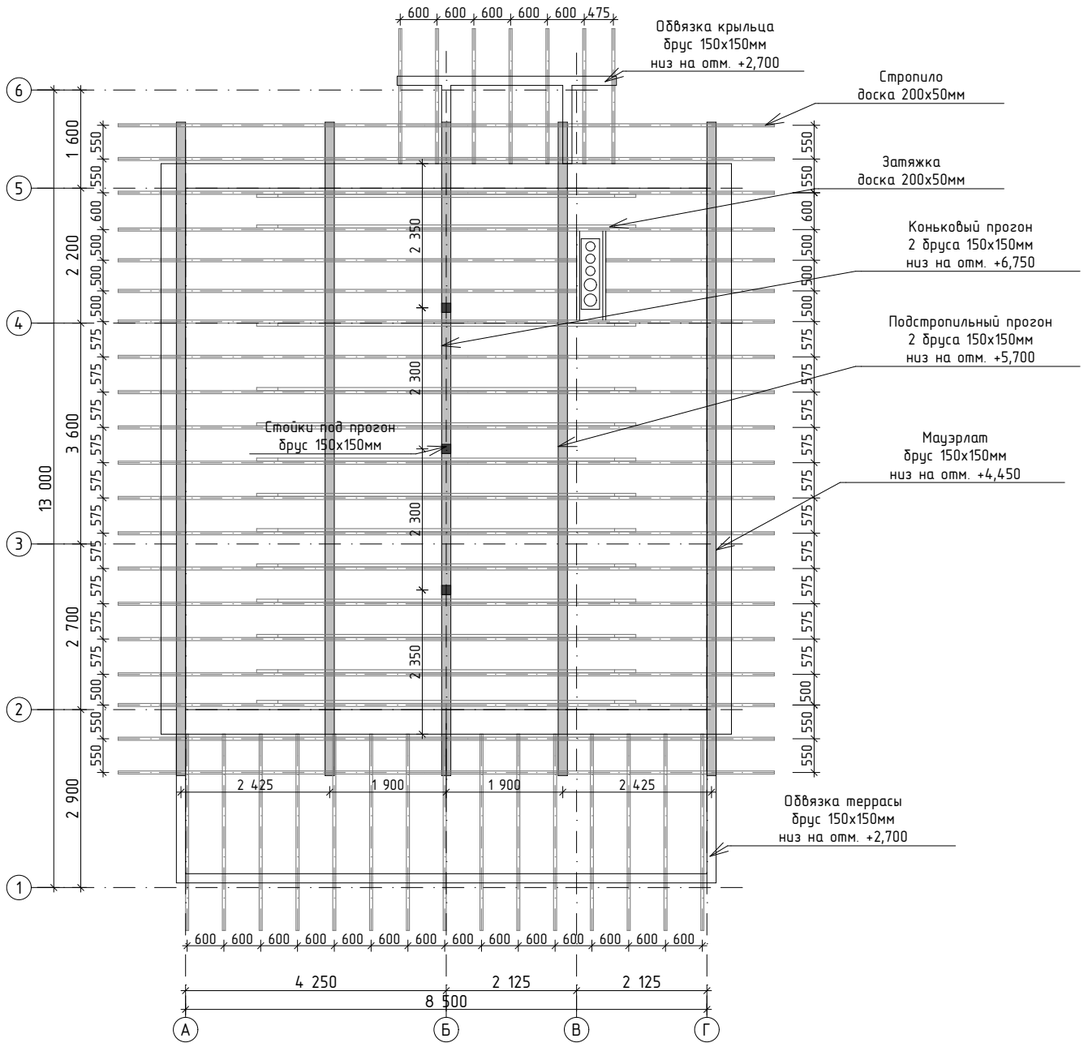

План кровли.

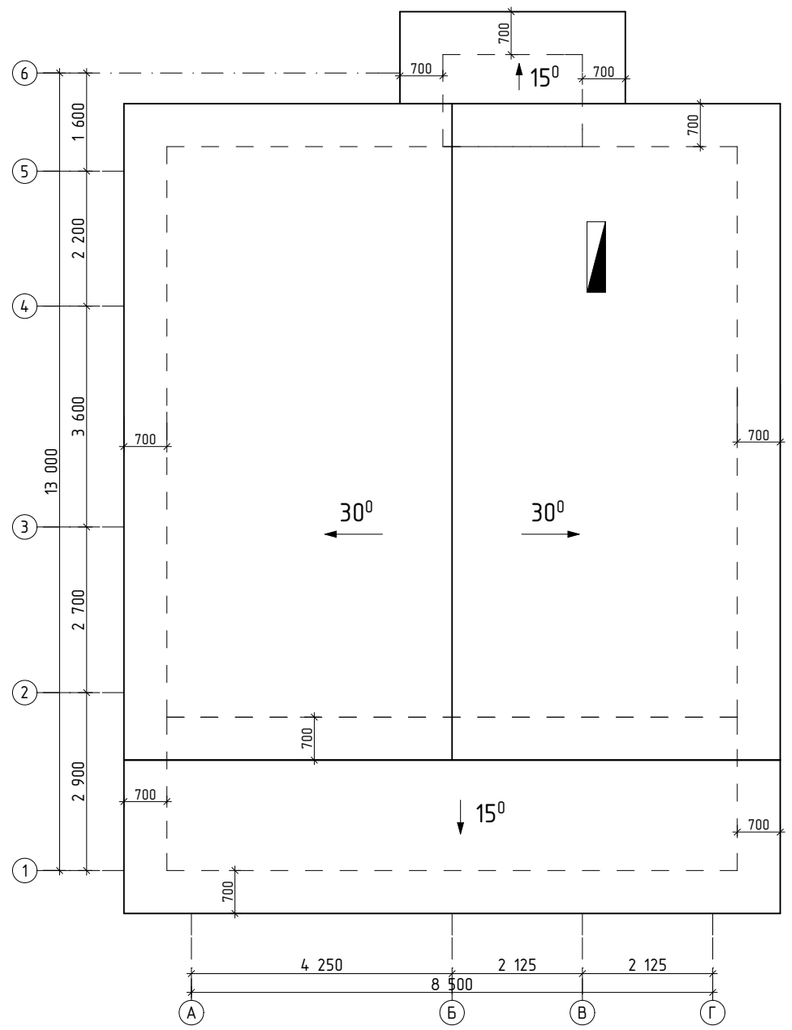

Изм.	Кол.уч.	Лист	№Док.	Подп.	Дата			
ГИП						Жилой дом	Стадия	Лист	Листов
Разраб.							П	9	
						План кровли. План стропильной системы.			

1
–

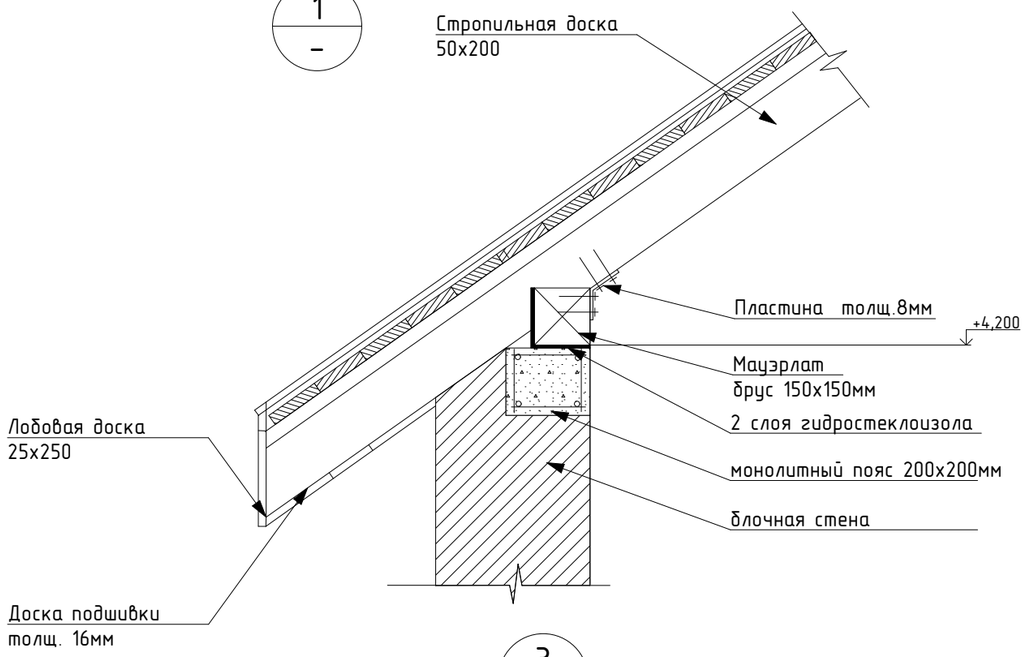

2
–

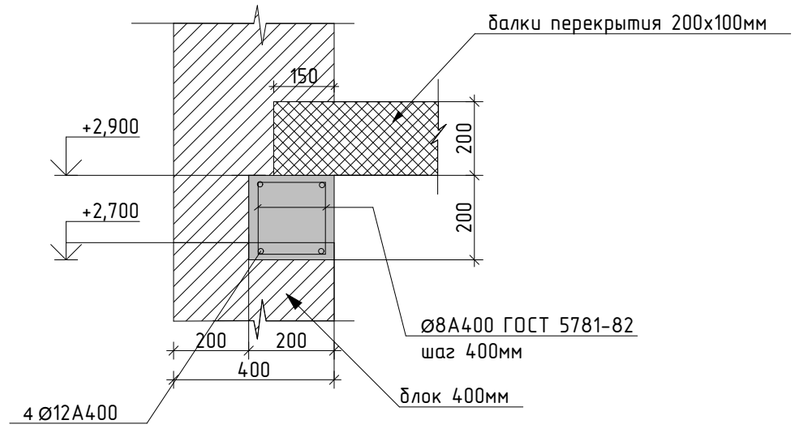

3
–

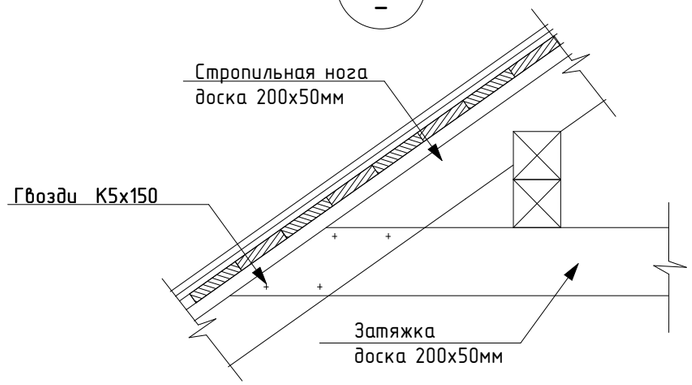

4
–

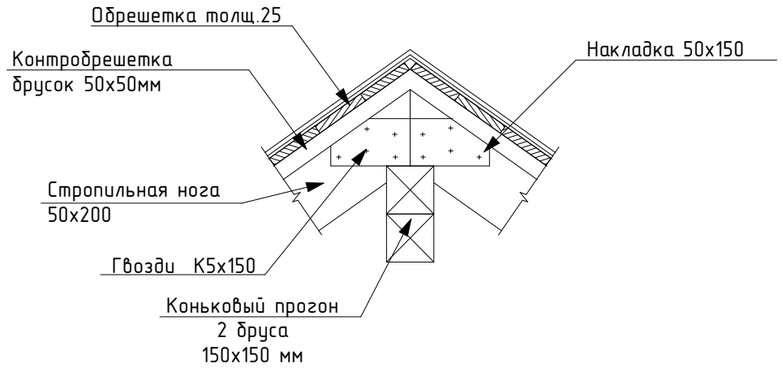

5
–

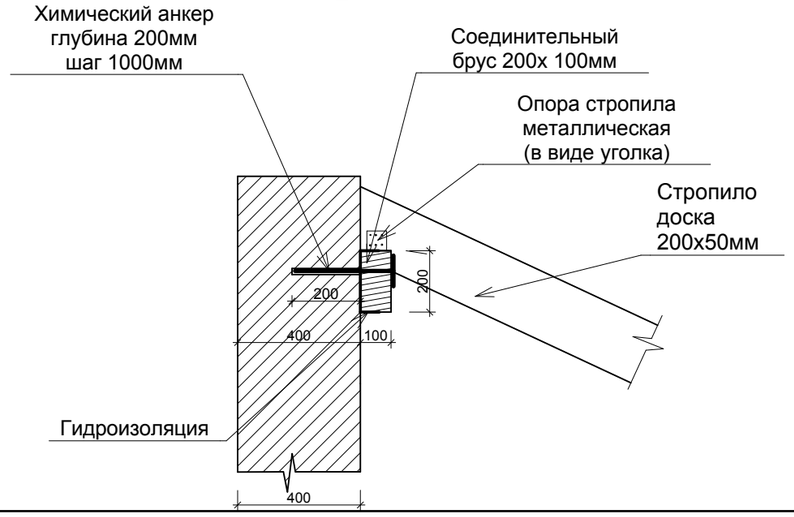

Изм.	Кол.уч.	Лист	№Док.	Подп.	Дата				
ГИП						Жилой дом	Стадия	Лист	Листов
Разраб.							П	10	
						Основные строительные узлы			

Конструкция утепления наружных стен

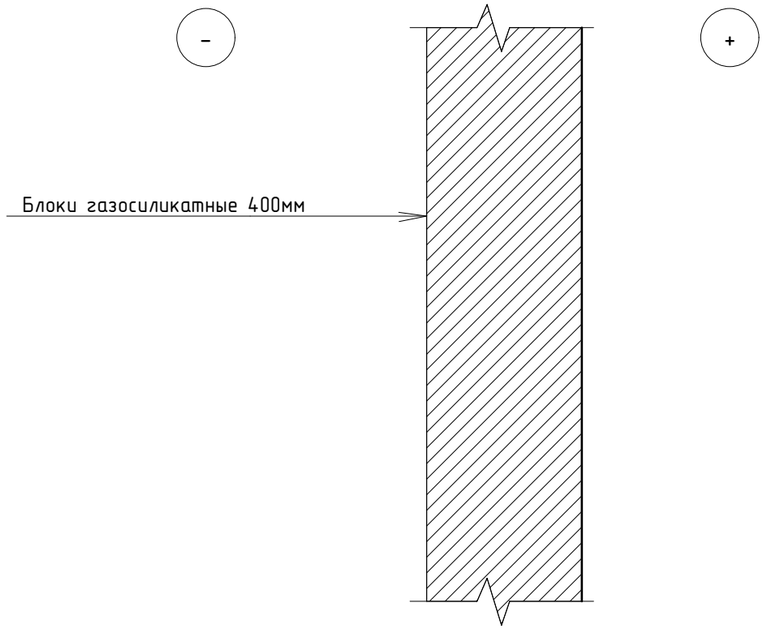

Теплотехнический расчет

Расчет производим по СНиП 23-02-2003 "Тепловая защита зданий" , СП 23-101-2004 "Проектирование тепловой защиты зданий",СНиП 23-01-99* "Строительная климатология", в программе ТЕРЕМОК.

Согласно нормативам определяем требуемое приведенное сопротивление теплопередаче ограждающих конструкции.

ГСОП= 5027 град С сут

По табл. СНиП 23-02-2003 определяем нормируемое значение сопротивления теплопередаче R_{-req}: для стены R_{-req}= 3,16 $м^2С/Вт$

$R_{факт}>R_{-req}$ см. СНиП 23-02-2003.

$R_{факт}$=(1/ав)+R+(1/ан),

где ав - коэффициент теплоотдачи внутренней поверхности ограждающей конструкции, принимаемый по табл. 4,

ан - коэффициент теплоотдачи наружной поверхности ограждающей конструкции, принимаемый по табл.6.

ав=8,7 Вт/м2 градС - для стен, полов, гладких потолков,

ан = 23 Вт/м2 градС - для наружных стен, покрытий.

Стены дома:

1. Газосиликатные блоки размером 600х200х400мм по ГОСТ 21520-89, плотностью 500 кг/м3 толщ 400мм;

Материал	толщ., м	Теплопрводность, Вт/м градС	Rк, градС/Вт
1	0,4	0,13	3,07

Ro = 1/8,7 + 3,07 + 1/23 = 3,23 > 3,16

Изм.	Кол.уч.	Лист	№Док.	Подп.	Дата				
ГИП						Жилой дом	Стадия	Лист	Листов
Разраб.							П	11	
						Конструкция утепления наружных стен.Теплотехнический расчет.			